Technisches Datenblatt - M3 HC ROKSG 1,1

FASTEKS FILKO® - Nitonakrętki łeb ze specjalnie małą fazą / trzpień sześciokątny / zamknięta

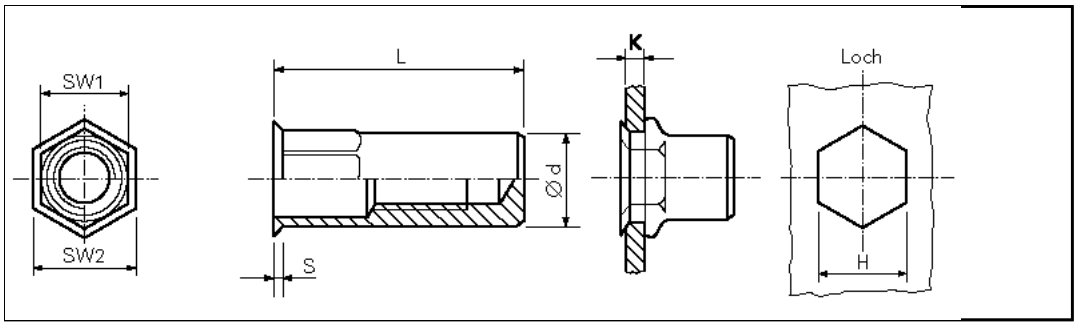

3D-Daten verfügbar	
Bestellbezeichnung	M3 HC ROKSG 1,1
Gewinde	M3
Klemmbereich K	bis 1,1 mm
Montageloch H +0,1	5,0 mm
Ø d/SW1	5,0 mm
Ø D/SW2	5,8 mm
S	0,3 mm
L	10,7 mm
Werkstoff	Nichtrostender Stahl A2
	Weitere Ausführungen auf Anfrage.

Internetadresse:
http://products.kvt-fastening.pl/katalog/pdfcreate.jsp?itemNr=M3%20HC%20ROKSG%201%2C1&grptxt=FASTEKS%20FILKO%26reg%3B%20-%20Nitonakr%C4%99tki%20%C5%82eb%20ze%20specjalnie%20ma%C5%82%C4%85%20faz%C4%85%20%2F%20trzpie%C5%84%20sze%C5%9Bciok%C4%85tny%20%2F%20zamkni%C4%99ta&ie=.pdf