# Technisches Datenblatt - 255

## HUCK® Nity wysokoobciążalne Narzędzia

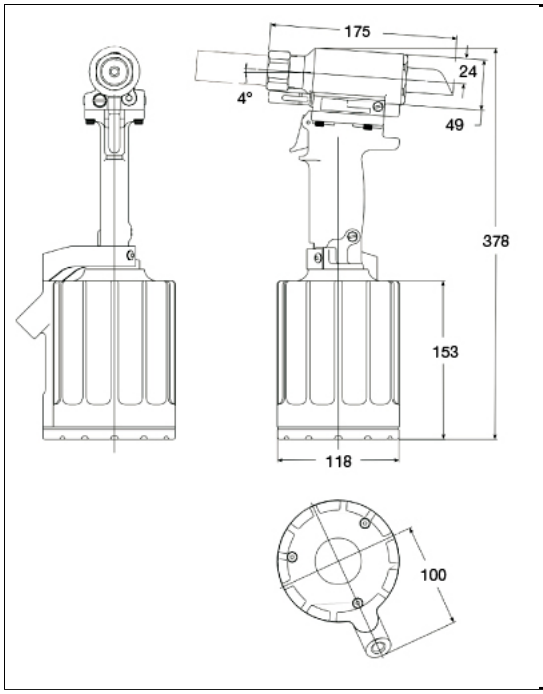


| | |
|---|---|
| Ausführung | Pneumatik-Werkzeug |
| Bestellbezeichnung | 255 |
| Gewicht | 4,0 kg |
| Luftdruck | 6,2 bis 6,9 bar |
| Zugkraft | 34,5 kN (bei 6,2 bar) |
| max. Krafthub | 15,9 mm |

Internetadresse: