Technisches Datenblatt - FDS 2208.003

Zabezpieczenia zatrzaskowe Zatrzask kulkowy, Gładkie wykonanie z kołnierzem (do wprasowywania)

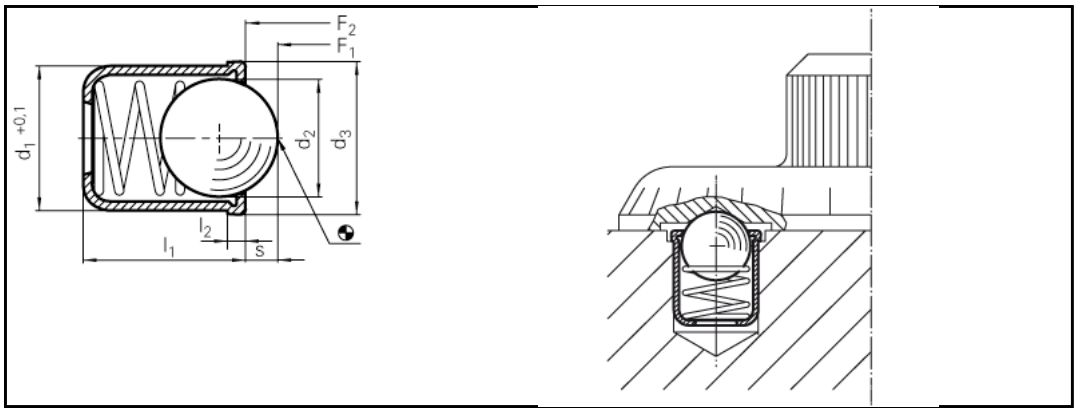

Ausführung	normale Federkraft
Bestellbezeichnung	FDS 2208.003
d1	3 mm
d2	2,38 mm
d3	3,5 mm
l1	4,0 mm
l2	0,75 mm
s	0,7 mm
Federkraft F1 *	1,8 [N]
Federkraft F2 *	3,5 [N]
Werkstoffe	Hülse: Nichtrostender Stahl 1.4303 Kugel: Nichtrostender Stahl gehärtet Feder: Nichtrostender Stahl
Hinweis	Federnde Druckstücke werden speziell auf Federweg und Federkraft geprüft. Zur Arretierung sowie als An- und Abdrückstifte.
Temperatureinsatzbereich max.	250 °C
	* statistischer Mittelwert

Internetadresse: