Technisches Datenblatt - FWS M3x12 AL

FASTEKS® Kołki zgrzewalne

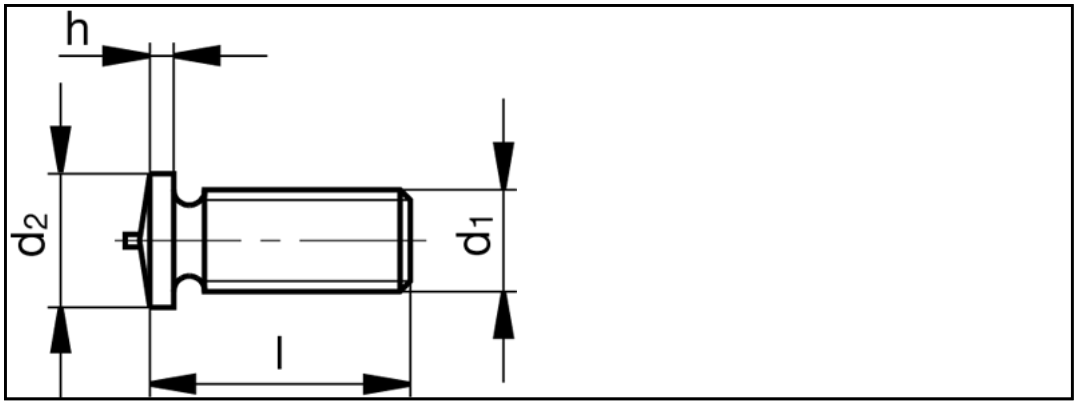

Ausführung	Schweissbolzen, Spitzenzündung
Bestellbezeichnung	FWS M3x12 AL
Werkstoff	AlMg3
d1	M3
l	12 mm
d2	4,5 mm
h +/- 0,3	1,0 mm
Mindestbestellmenge	5.000
Weitere Ausführungen	auf Anfrage

Internetadresse: