Technisches Datenblatt - M3 HC ROF 3,0

FASTEKS FILKO® - Nitonakrętki łeb płaski / trzpień sześciokątny / otwarta

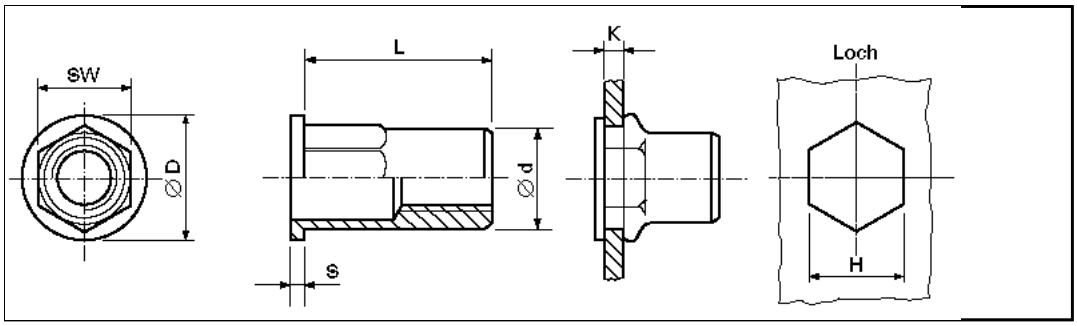

3D-Daten verfügbar	
Bestellbezeichnung	M3 HC ROF 3,0
Gewinde	M3
Klemmbereich K	2,3-3,0 mm
Montageloch H +0,1	5,0 mm
Ø d/SW	5,0 mm
Ø D	7,0 mm
S	0,8 mm
L	8,5 mm
Werkstoff	Nichtrostender Stahl A2
	Weitere Ausführungen auf Anfrage.

Internetadresse: