Technisches Datenblatt - MB 030
KOENIG-EXPANDER® Narzędzia

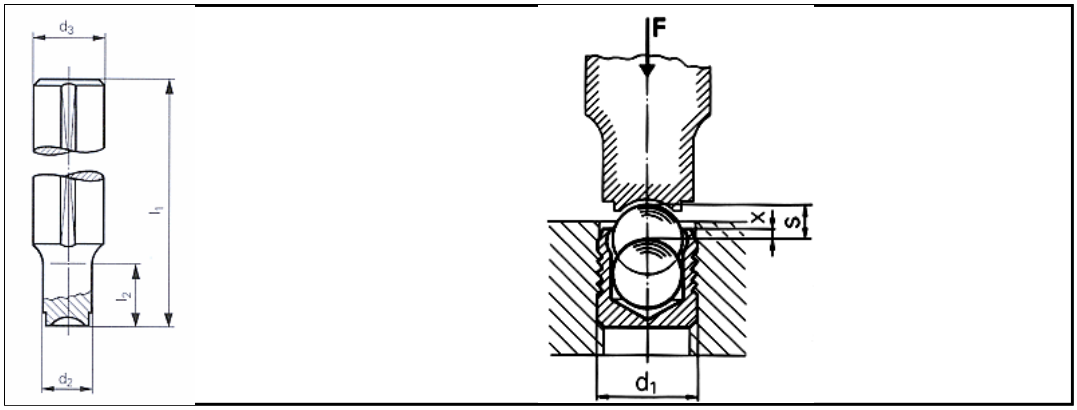

3D-Daten verfügbar	
Beschreibung	Setzstempel, mechanisch Serie MB
Bestellbezeichnung	MB 030
d1	3,0 mm
d3-h9	10 mm
l1	100 mm
d2	2,8 mm
l2	10 mm
x ±0,2	0,4 mm
Werkstoff	Werkzeugstahl, vergütet

Internetadresse: