Technisches Datenblatt - RS 12x1

PRECISKO® Precyzyjne nakrętki zabezpieczające

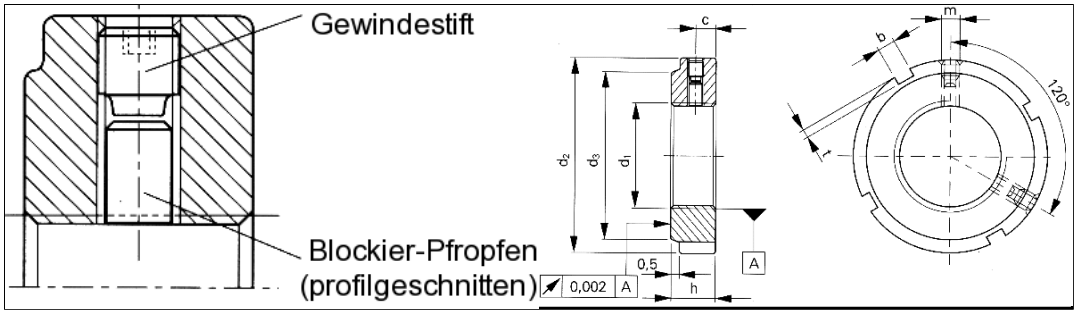

3D-Daten verfügbar	
Ausführung	geschliffen
Bestellbezeichnung	RS 12x1
Sicherung	radialer Gewindestift
Planlaufgenauigkeit	0,002 mm
Gewinde d1 4H	M12x1
d2	22 mm
h	8 mm
d3	18 mm
b	3 mm
t	2 mm
c	4 mm
m	M4
Gewicht g/Stück	17
Werkstoff	Stahl Rm 800 - 950 N/mm² Mutterkörper brüniert Gewinde und Planfläche blank, geölt

Internetadresse: